PcP CUBE ROSTE

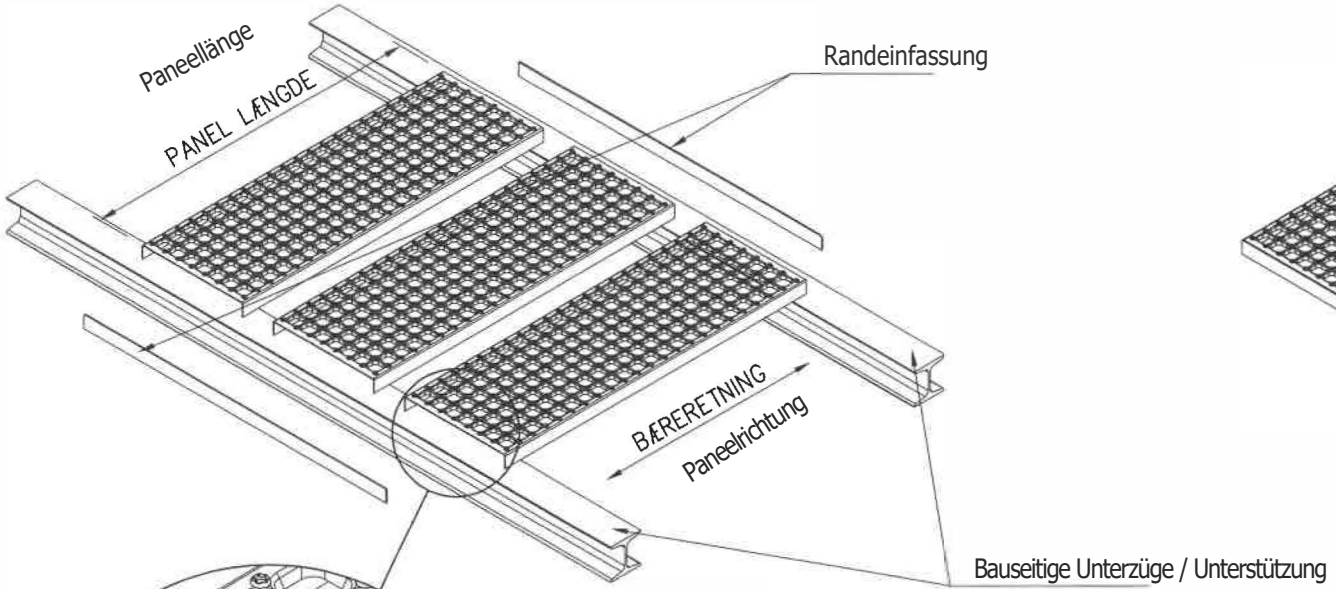

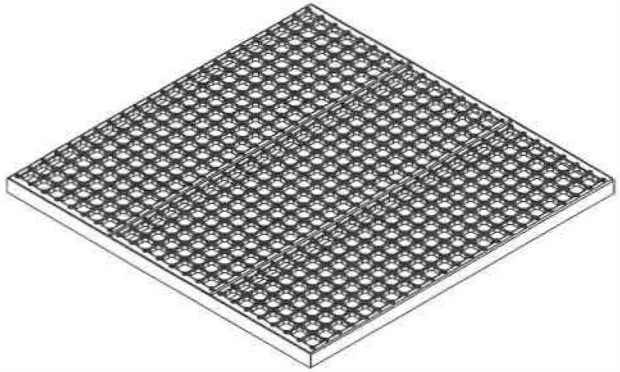

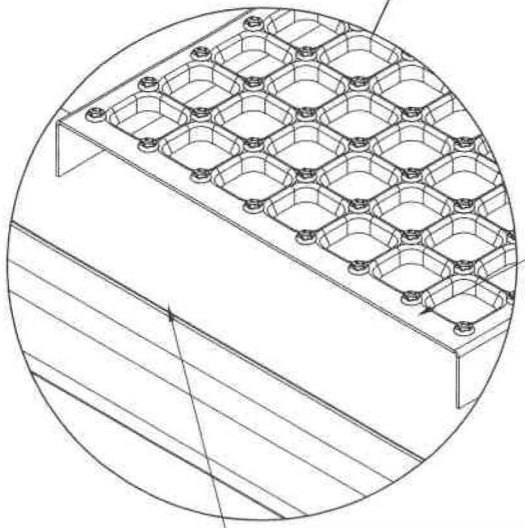

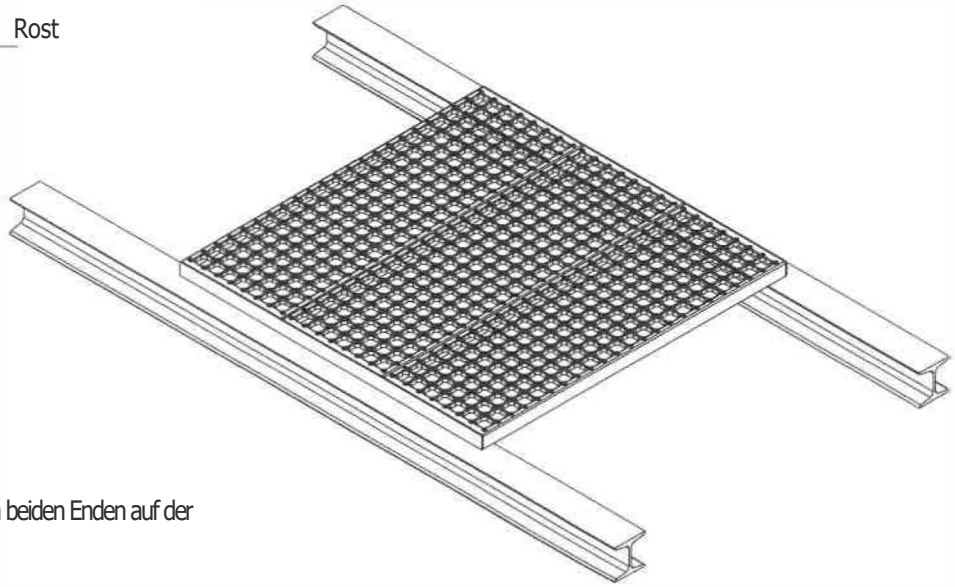

Hinweis!
Die CUBE - Sicherheitsroste (Paneele) müssen an beiden Enden auf der Unterkonstruktion auliegen (in Paneelrichtung)

Dato: 24.01.22	Init: JKJ	Godk:VKR
Montageanleitungen Cube Roust		
PcP Dok. nr.: SD-00739-01		Rev. nr.: 01