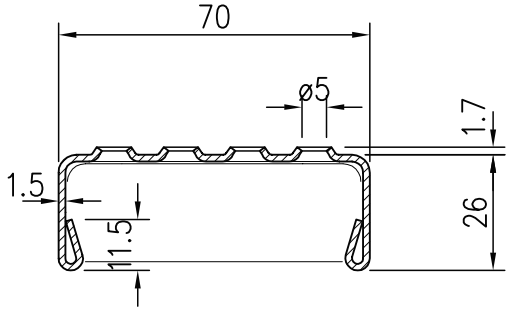


SCHNITT A–A

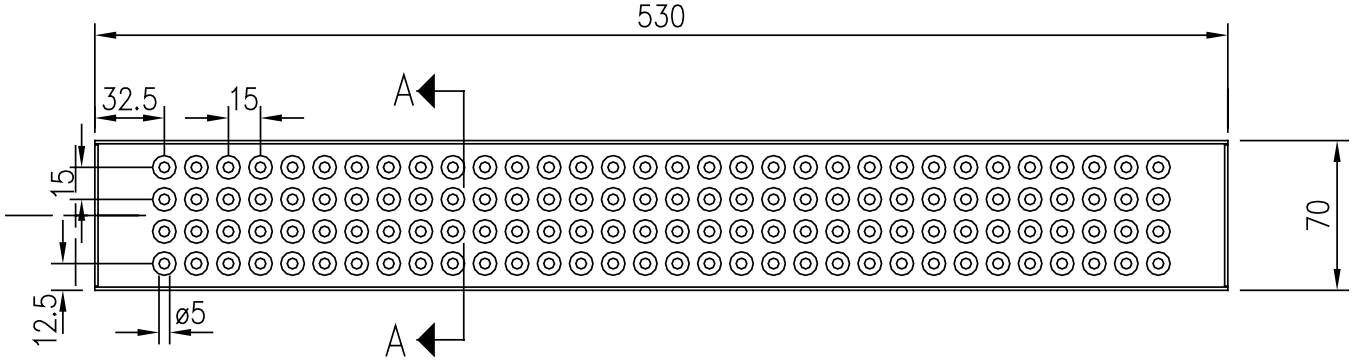


PcP

Product name
OPTIMO Laddcr Rung SPS